System

FURADO - A Aufbaubeispiel 3 raumluftabhängig

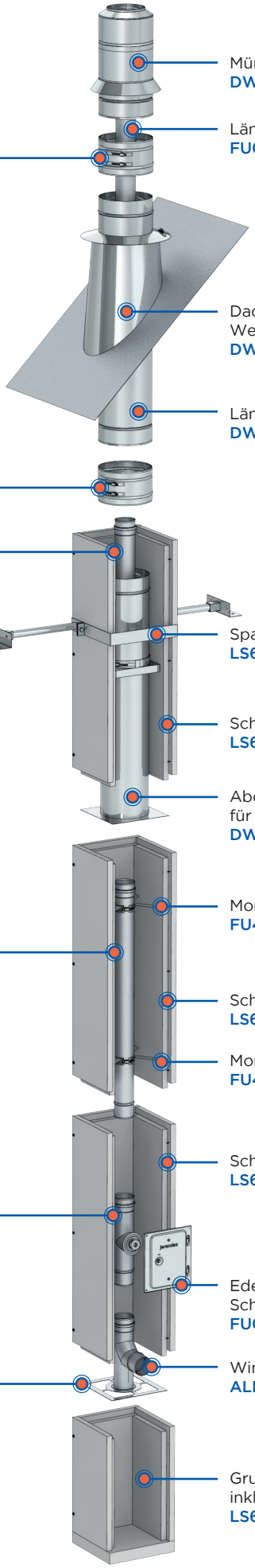

Mündungsabschluss Ausdehnung bis 300 mm
DWA1755

Längenelement 1000 mm
FU0602 mit ALBI26 oder ALBI367

Klemmband
DWA41

Dachdurchführung 36°-45° mit Bleirand und Wetterkragen
DWECO54

Längenelement 1000 mm
DWA13

Klemmband
DWA41

Längenelement 1000 mm
FU0602 mit ALBI26 oder ALBI367

Sparrenhalter light für Schacht
LS60...x...-55

Schachtelement 1000 mm lose/ verschraubt
LS60...x...-13O

Abdeckplatte incl. Fixierungsschnelle für raumluftabhängig über Dach
DWALS6091

Montageschelle
FU40

Längenelement 1000 mm
FU0602 mit ALBI26 oder ALBI367

Schachtelement 1000 mm lose/ verschraubt
LS60...x...-13O

Montageschelle
FU40

Schachtelement 1000 mm lose/ verschraubt
LS60...x...-13O

Inspektionselement inkl. ALBI31
ALBI0630

Edelstahlkamintüre 210 x 140 mm mit Schiebestutzen 60 mm
FU0960

Winkel 87° mit Stützfuß
ALBI0606

Auflageplatte
LS601716

Grundelement „lang“ 1000 mm lose/ verschraubt inkl. Bodenplatte
LS60...x...-04